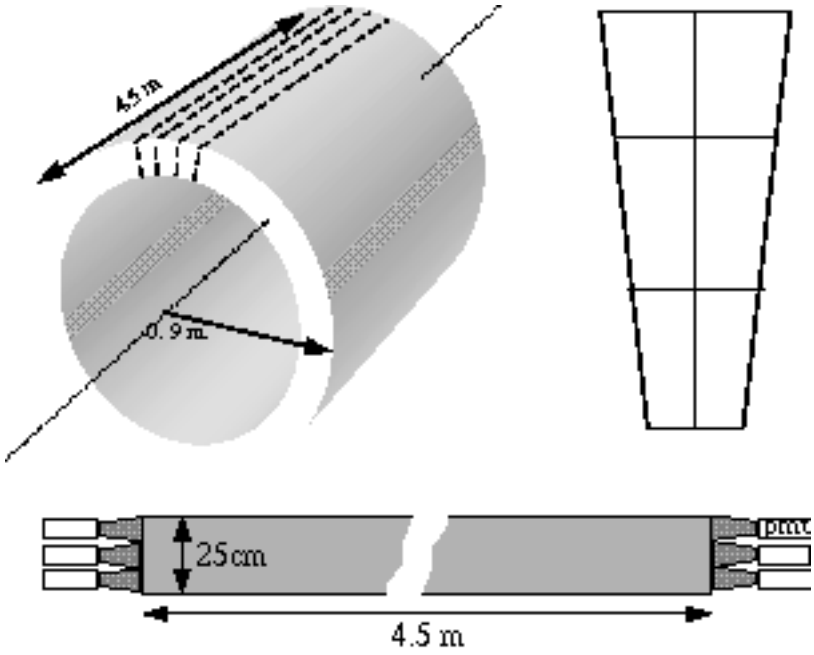
4.5 m
0.9 m
25cm
pmt
4.5 m